Elektriboileri **paigaldusjuhend**



Mudel

BO05
BO07
BO09
BO11
BO13
BO14
BO316
BO320
BO323
BO326

Lugege paigaldus- ja kasutusjuhend läbi ning järgige eranditult kõiki juhiseid, et boiler oleks kaua töökindel.



Kasutatud seadet ei tohi käidelda olmejäätmena. Koost lahti võetud seade tuleb viia elektri- ja elektroonikajäätmete kogumispunkti ümbertöötlemiseks. Kasutatud seadme nõuetekohane utiliseerimine väldib negatiivset keskkonnamõju, mida jäätmete ebaõige käitlemine võib põhjustada. Täpsemat teavet selle seadme ringlusse suunamise kohta saate kohalikust omavalitsusest, jäätmekäitlusettevõttelt või kauplusest, kust seadme ostsite.

Sisukord

Ohutusnõuded

Nõuded töökeskkonnale

Energiasäästu tehnoloogia

Siseehitus

Vooluahela skeem

Tehnilised andmed

Paigaldusjuhised

Kasutamine

Veaotsing

Hooldus ja teenindus

Olulised ohutusnõuded

1. See seade ei ole ette nähtud kasutamiseks isikutele (kaasa arvatud lapsed), kellel on vähenenud füüsilised, sensoorsed või vaimsed võimed või kellel puuduvad kogemused ja teadmised, välja arvatud juhul, kui nende ohutuse eest vastutav isik (lapsed) on neid jälginud või seadme kasutamist juhendanud. tuleb jälgida, et nad seadmega ei mängiks.
2. Boileri peab paigaldama ning kõik selle elektri- ja hüdraulikaühendused tegema kvalifitseeritud paigaldustehnik. Seadme toide ja veevarustus tuleb kõigi paigaldustööde ajaks välja lülitada.
3. Kui seade ja seda ümbritsev keskkond on muutunud, siis võtke kindlasti ühendust volitatud tehnikuga; ärge tehke seadmele lisandusi ega muudatusi ilma loata ning ärge parandage seda omavoliliselt.
4. Rikete vältimiseks järgige alltoodud nõudeid.
    A. Ärge muutke boileri komponentide ega sellega seotud seadmete ehitust ega paigaldust.
    B. Ärge püüdke boilerit ise hooldada või parandada.
    C. Ärge eemaldage ega kahjustage boileri siseosi; boileri siseosi tohib vahetada ainult tootja esindaja või volitatud hooldustehnik.

5. Põletusvigastuste vältimiseks: Pange tähele, et boilerist tulev soe vesi võib olla väga kuum.
6. Kuidas toimida soojaveetoru lekke korral:
   A: Kui boileri ja peamise vee väljavooluava vahel on leke, lülitage külma vee väljavooluventiil välja. Seejärel paluge asjatundjal leke kõrvaldada.

7. Liiga madalast rõhust tingitud boilerikahjustuste vältimiseks kontrollige regulaarselt küttesüsteemi rõhku, et boiler saaks normaalselt töötada. Lisage süsteemi vett ainult siis, kui boiler on jahtunud. Kui rõhk ületab 3 baari, vähendab kaitseventiil rõhku automaatselt.
8. Külmumise vältimiseks tuleb arvestada, et elektrikatkestuse korral või liiga madala ruumitemperatuuri seadistamisel võib külmumine boilerit kahjustada.
    - Külmaperioodil veenduge, et küttesüsteem töötab ja ruumid on piisavalt soojad ka siis, kui neis inimesi ei viibi.
    - Järgige kindlasti külmumiskaitsega seotud hoiatusi.
9. Ennetavad toimingud elektrikatkestuse korral: boiler on paigaldamise käigus ühendatud elektrivõrguga. Kui soovite, et boiler töötaks ka elektrikatkestuse ajal, tuleb paigaldada varugeneraator ning veenduda, et generaatori tehnilised näitajad, sealhulgas sagedus, pinge ja maandus, vastavad elektrivõrgu nõuetele.

Nõuded töökeskkonnale

1. Nõuded paigalduskeskkonnale
   Selle elektriboileri võib paigaldada seinale rippuma kas keldrikorruse hoiuruumi või eluruumide korruse tehnoruumi.
2. Hooldus
   Vale hooldamine võib põhjustada ainelist kahju!
   Ärge kasutage abrasiivseid ega muid selliseid puhastusaineid, mis võivad kahjustada seadme värvitud metallpinda.
   Ärge kasutage pihustatavaid lahusteid ega kloori sisaldavaid puhastusaineid.
   Kasutage paneeli kasutamiseks vedelseebilahusega niisutatud tolmulappi.
3. Taaskasutus ja jäätmekäitlus
   Boiler ja selle pakend on valmistatud taaskasutatavatest materjalidest, ärge visake neid olmeprügi hulka, vaid viige vana seade ja selle tarvikud jäätmejaama.

Energiasäästu tehnoloogia

1. **Toatemperatuur** Seadke sobiv toatemperatuur, kuna toatemperatuuri tõus 1 °C võrra suurendab energiakulu umbes 6%. Temperatuuri tuleks reguleerida ruumi kavandatud kasutusviisi järgi; näiteks ruumis, mida harva kasutatakse, pole vaja seada temperatuuriks 20 °C.
2. **Ühtlane küte** Üks osa ruumide kütmisest on energia säästmine, nii et elamu kõigi ruumide küte on seadistatud ühtlaselt ja otstarbekohaselt, siis töötab ka boiler tõhusamalt ja paremini.
3. **Kütte reguleerventiil ja toatemperatuuri kontroller**
   Paigaldage igale radiaatorile kütte reguleerventiil, nii suudavad need seadistatud toatemperatuuri täpselt hoida.
   Lülitage sisse kõigi radiaatorite ventiilid selles ruumis, kus paikneb toatemperatuuri kontroller. Muidu võivad need kaks juhtseadet üksteist mõjutada ning see võib häirida temperatuurikontrolli kvaliteeti.
4. Ärge katke kontrollerit kinni mööbli, aknakardina ega muu esemega, kontroller peab saama vabalt tuvastada toas ringlevat õhku.
5. Kütteperioodil võib ruumi ventileerida, kuid aknaid ei tohi avada. Lühiajaline ventilatsioon on energiasäästlikum kui akende lahti hoidmine. Kui aga aknad avate, siis sulgege selleks ajaks kütte reguleerventiil. Või seadistage seade kõige madalamale temperatuurile.
6. Hoidke boiler madala temperatuuri režiimil. Uneajal või siis, kui kedagi pole ajutiselt kodus, seadke boiler madalale temperatuurile; kui kedagi pole kodus pikemat aega, lülitage boiler tööle külmumiskaitse režiimile.
7. Valige keskkonna ja aastaajaga sobiv töörežiim.
8. Seadke sobiv veetemperatuur.
9. Säästke teadlikult vett.

Siseehitus

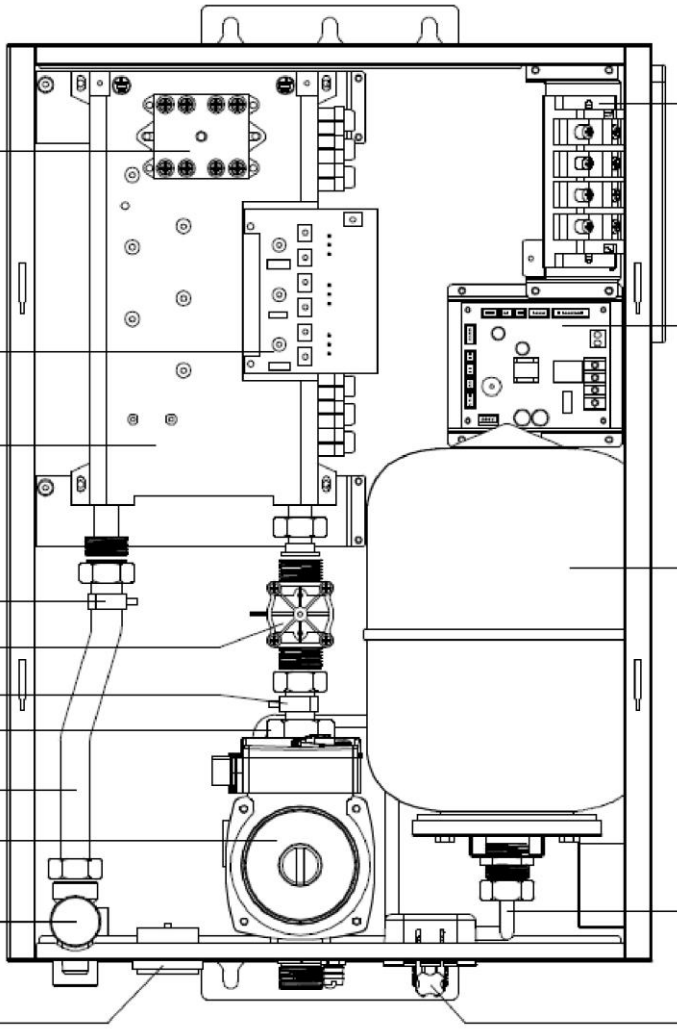
16. Termokatkesti
15. Trinistori PCB
14. Kütteelement
16. Väljavooluvee termoandur
12. Veevoolumõõtur
11. Tagasivooluvee termoandur
10. Tagasivoolutoru
9. Väljavooluvee toru
8. Pump
7. Rõhuvähendusventiil
6. Manomeeter
1. Klemmiplokk
2. Toite juhtplaat
3. Paisupaak
4. Ühendatud toru
5. Vee lisamisventiil

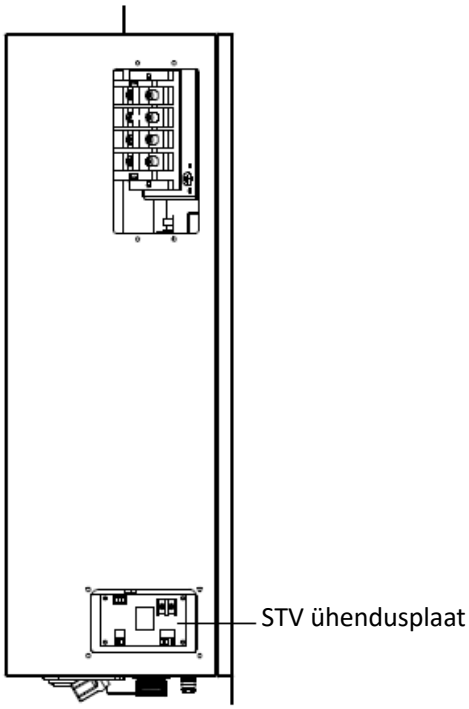

See joonis on mõeldud ainult STV ühendamiseks

Vooluahela skeem

230 V / 1-faasiline mudel

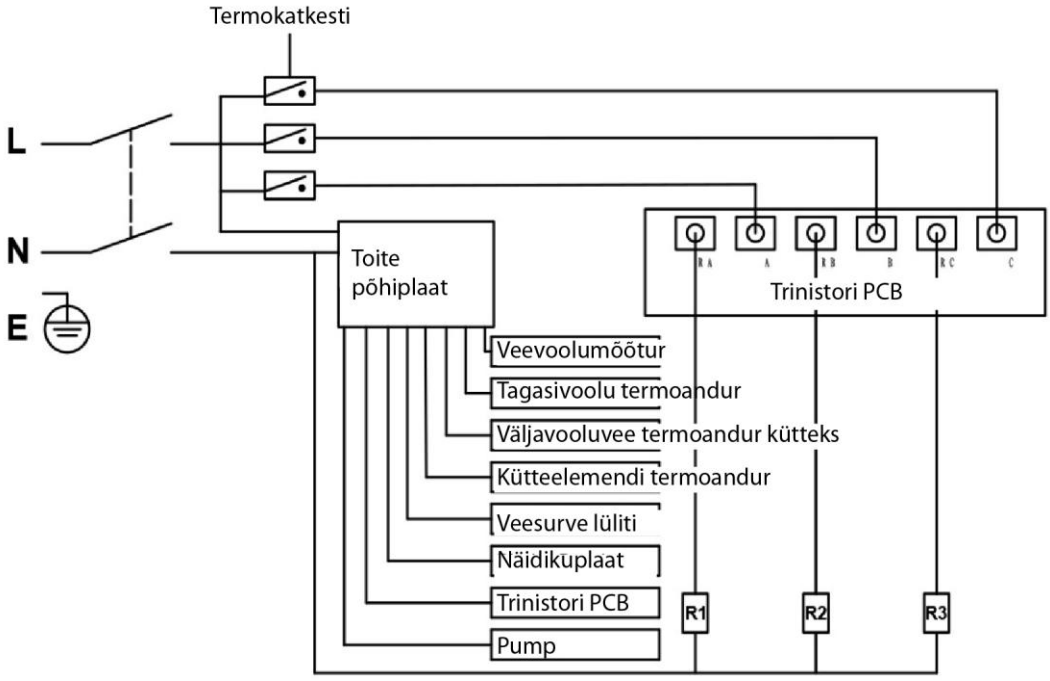

400 V / 3-faasiline mudel

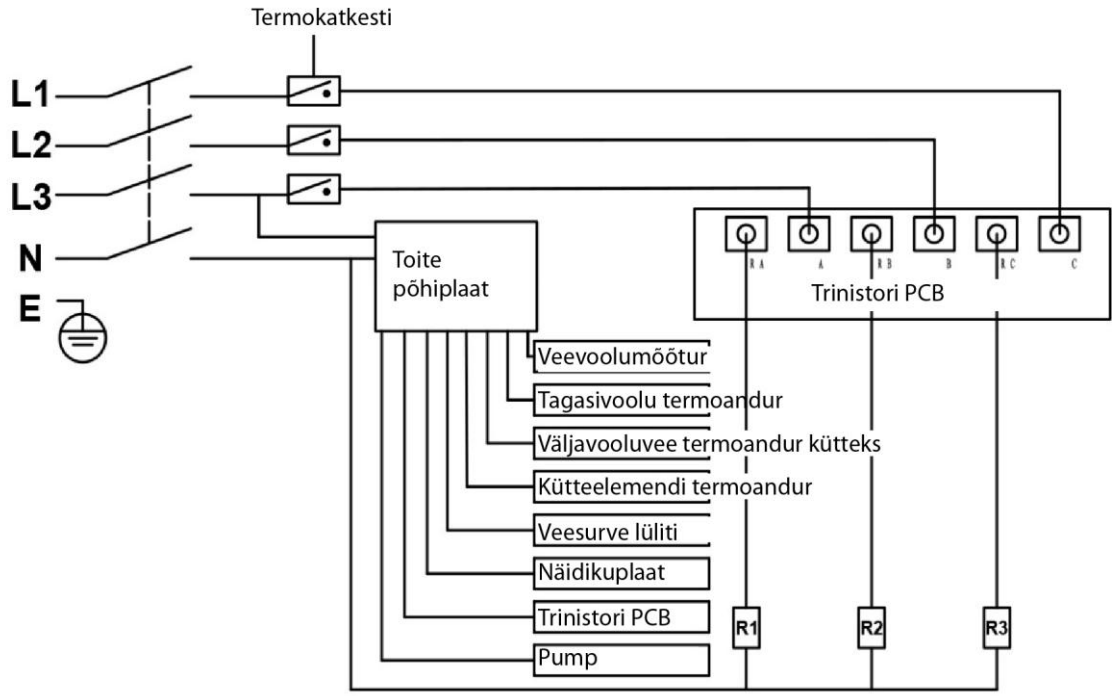

Tehnilised andmed

Mudel	BO05		BO07		BO09	
Nimivõimsus (kW)	5,5		7,5		9,5	
Faase	1	3	1	3	1	3
Pinge	230 V	400 V	230 V	400 V	230 V	400 V
Nimivoolutugevus (A)	23,9	8,0	32,6	10,9	41,3	13,8
Juhtme ristlõige (mm^2)	3x2,5	5x2,5	3x6	5x2,5	3x6	5x2,5
Töötemperatuuri vahemik	30–80 °C (radiaatorikütte režiimil)					
	30–60 °C (põrandakütte režiimil)					
Max veetemperatuur	80 °C					
Temperatuurierinevuse seadistusvahemik	5–30 °C					
Külmumiskaitse rakendumistemperatuur	<8 °C					
Külmumiskaitse väljalülitumise temperatuur	≥ 10 °C					
Kolmekäiguklapi ühendusplaat	230 V AC, 0,5 A					
Pumba väljundpinge	230 V AC, 0,5 A					
Paisupaagi maht	5 L					
Sisse- ja väljavooluühendus	G1/2"					
Vee tagasivooluühendus	G3/4"					
Seadme mõõtmed	600 x 398 x 214 mm					

Mudel	BO11		BO13		BO14	
Nimivõimsus (kW)	11		13		14,4	
Faase	1	3	1	3	1	3
Pinge	230 V	400 V	230 V	400 V	230 V	400 V
Nimivoolutugevus (A)	47,8	16	56,5	18,8	62,6	20,9
Juhtme ristlõige (mm²)	3x10	5x2,5	3x10	5x2,5	3x12	5x4
Töötemperatuuri vahemik	30–80 °C (radiaatorikütte režiimil)					
	30–60 °C (põrandakütte režiimil)					
Max veetemperatuur	80 °C					
Temperatuurierinevuse seadistusvahemik	5–30 °C					
Külmumiskaitse rakendumistemperatuur	<8 °C					
Külmumiskaitse väljalülitumise temperatuur	≥ 10 °C					
Kolmekäiguklapi ühendusplaat	230 V AC, 0,5 A					
Pumba väljundpinge	230 V AC, 0,5 A					
Paisupaagi maht	5 L					
Sisse- ja väljavooluühendus	G1/2"					
Vee tagasivooluühendus	G3/4"					
Seadme mõõtmed	600 x 398 x 214 mm					

Mudel	BO316	BO32	BO323	BO326
Faase	3			
Nimivõimsus (kW)	16	20	23	26
Pinge	400 V			
Nimivoolutugevus (A)	23,2	28,4	33,3	38
Juhtme ristlõige (mm²)	5x4		5x6	
Töötemperatuuri vahemik	30–80 °C (radiaatorikütte režiimil)			
	30–60 °C (põrandakütte režiimil)			
Max veetemperatuur	80 °C			
Temperatuurierinevuse seadistusvahemik	5–30 °C			
Külmumiskaitse rakendumistemperatuur	<8 °C			
Külmumiskaitse väljalülitumise temperatuur	≥ 10 °C			
Kolmekäiguklapi ühendusplaat	230 V AC, 0,5 A			
Pumba väljundpinge	230 V AC, 0,5 A			
Paisupaagi maht	5 L			
Sisse- ja väljavooluühendus	G1/2"			
Vee tagasivooluühendus	G3/4"			
Seadme mõõtmed	600 x 398 x 214 mm			

Paigaldusjuhised

1. Kinnitage boiler kinnituskruvide abil vertikaalasendisse, nii et sisse- ja väljavoolutorud jäävad boileri põhjale ning jälgides, et boileri ning seinte ja lae vahele jääks vähemalt 300 mm.
2. Ühendage boiler keskküttesüsteemiga, millel on kaitseklapid.
3. Täitke keskküttesüsteem puhastatud veega, see pikendab kütteelementide tööiga.
4. Õhutage keskküttesüsteem.
5. Ühendage boiler vooluvõrku.
6. Kinnitage ruumitermostaat, järgides selle paigaldusjuhendit.
7. Ühendage ruumitermostaat (kasutades kaht juhet ristlõikega 2 x 0,35 mm2) juhtpaneeli klemmiga (sisend RP).
8. Kui olete need toimingud lõpetanud, võite boileri sisse lülitada.

Mehaaniline paigaldus

1. etapp: Puurige lööktreliga 5 ava: ülemise 3 ava läbimõõt peab olema 8 mm ja avade vahekaugus 60 mm; alumise 2 ava läbimõõt peab olema 6 mm ja avade vahekaugus 60 mm; seejärel kruvige kolme 8 mm avasse 3 tüüblit ning 6 mm avasse 2 tüüblit, nagu näidatud joonistel 1 ja 2.

Joonis 1

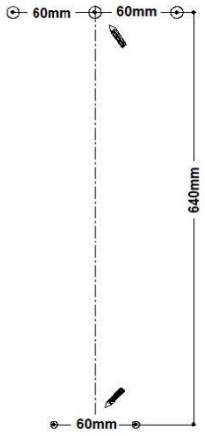

Joonis 2

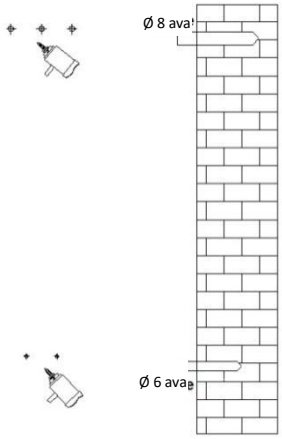

2. etapp: Keerake 3 kruvi kolme ülemisse tüüblisse.

Joonis 3

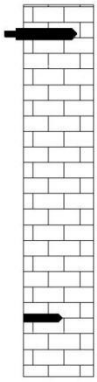

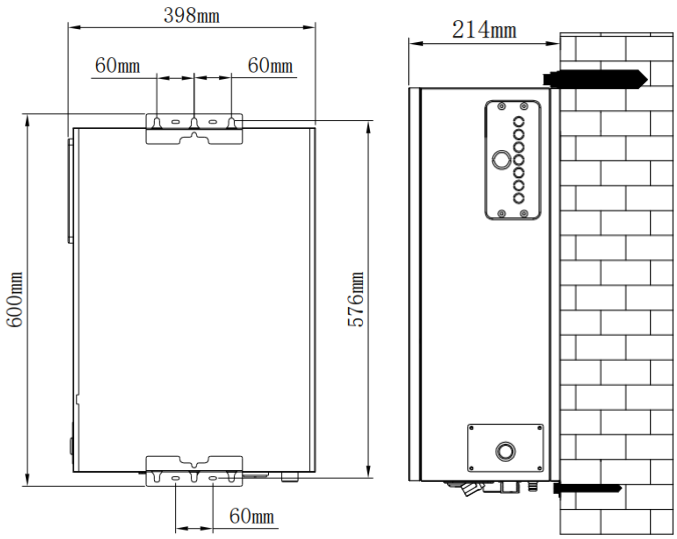

3. etapp: Kinnitage boiler rippuma 3 kinnitatud kruvi külge. Seejärel keerake 2 kruvi kahte alumisse tüüblisse.

Veeühendused

Ühendage küttevarustuse vee sissevoolutoru ja tagasivoolutoru boileri releeühendusega.

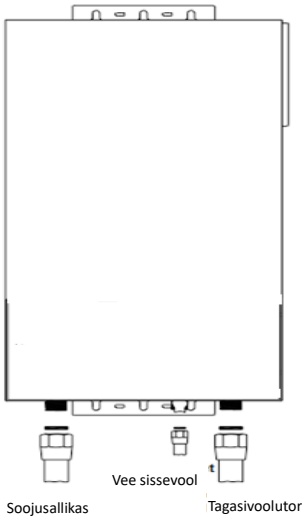

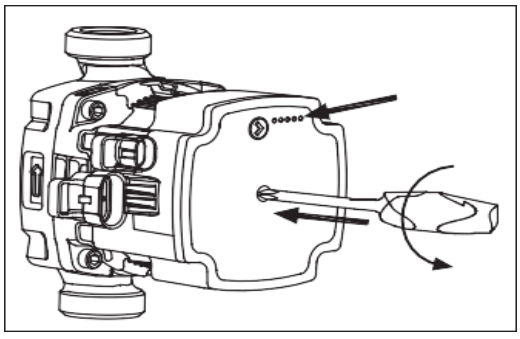

♦ Kui pumba tiivik on pikema küttepausi ajaks seisatud ning pole järgitud soovitust pumbatsükkel iga paari päeva tagant käivitada, taastage tiiviku normaalne liikumine. Selleks kasutage ristpeakruvikeerajat suuruses 2 (PH2): vajutage pumba esipaneeli keskel asuvat kruvi ning keerake seda vastupäeva, kuni pumba tiivik hakkab vabalt pöörlema.

Vooluahela paigaldus

Ühendus ühefaasilise elektrisüsteemiga Ühendus kolmefaasilise elektrisüsteemiga

See kaabel on tarvikukotis

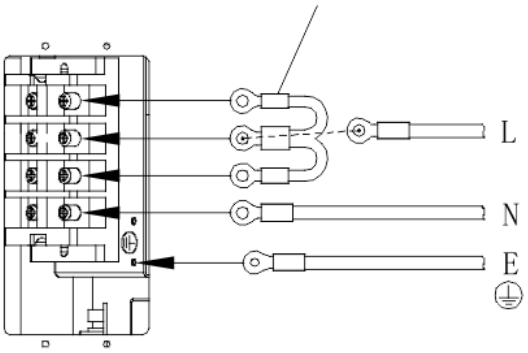

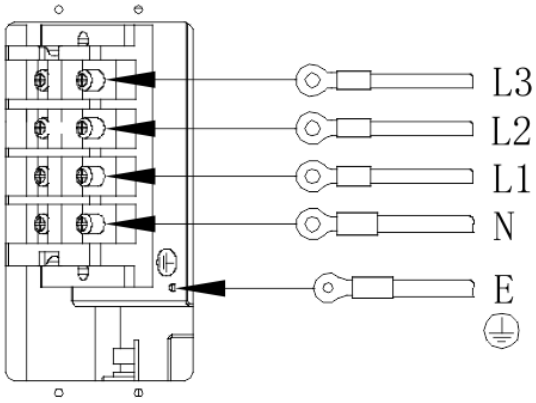

Toatermostaadi (valiktarvik) ühendamine

Toatermostaat (sisend RT) – selle valikulise sisendi kaudu reguleeritakse boileri tööd vastavalt toatemperatuurile. Sisend tuleb aktiveerida (Configuration > Room temperature > Set outside room sensor) nii, et kui pingeta kontakt avaneb, katkestab boiler soojendamise. Tänu sellisele reguleerimisele töötab keskküttesüsteem stabiilsete parameetritega.

Paigaldage toatemperatuuri andur elamus etalonruumi (nagu nt elutuba), eemale küttekehadest, akendest, ustest ja sideliinidest.

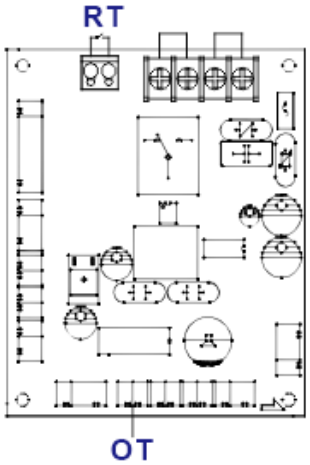

Põhijuhtplaat

Õuetemperatuurianduri (valikuline) ühendamine

Õuetemperatuuriandur (sisend OT) – temperatuurianduri juhtmed peavad olema võimalikult lühikesed, neid ei tohi paigutada toitejuhtme lähedale ega keerata ümber teiste juhtmete. Paigaldage õuetemperatuuri andur varjulisse kohta, hoone põhja- või loodekaare fassaadile, eemale akendest ja ventilaatoritest.

WiFi (valikuline) ühendamine

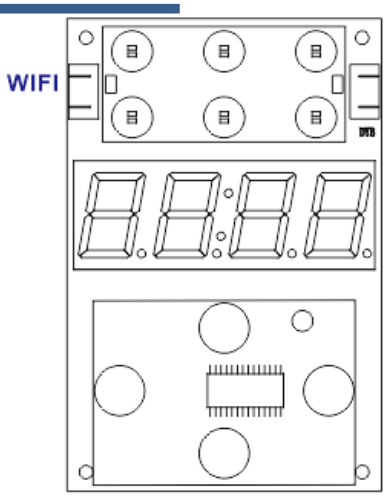

Näidikuplaat

Sooja tarbevee funktsioon (valikuline)

Boileriga saab toota sooja tarbevett (STV), kui ühendada see välise paagi või puhverpaagiga.
Boileri trükkplaadil (PCB) on seadistus kolmekäiguklapi selliseks tööks, mis oleneb kaudse veesoojendi (KVS) sisepaagis oleva sooja tarbevee temperatuurist.
A. Kolmekäiguklapi ühendamine (sooja tarbevee paak)
Boileri töörežiimi lülitamine sooja tarbevee paagi režiimile, kasutades ajamiga kolmekäigu-jaotusklappi. Ühendage seade, nagu joonistel näidatud, olenevalt mudelist.
B. Termoanduri ühendamine
Termoandur on NTC-termistori karakteristik, mida kasutatakse paagis või puhverpaagis oleva vee temperatuuri tuvastamiseks.

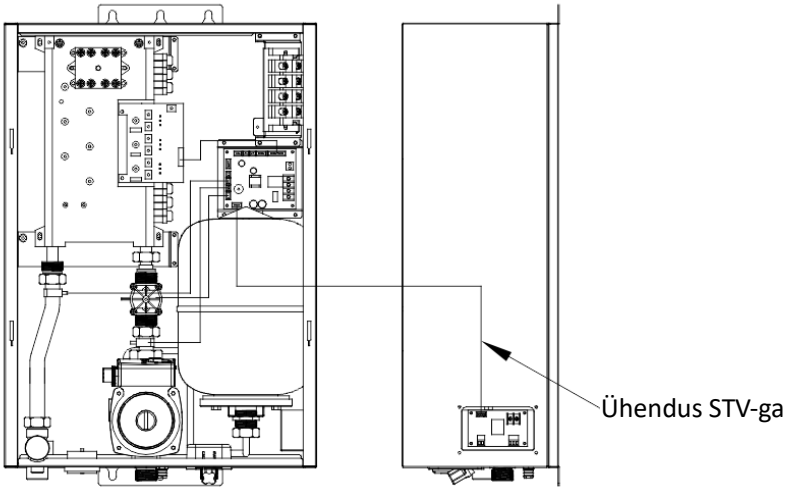

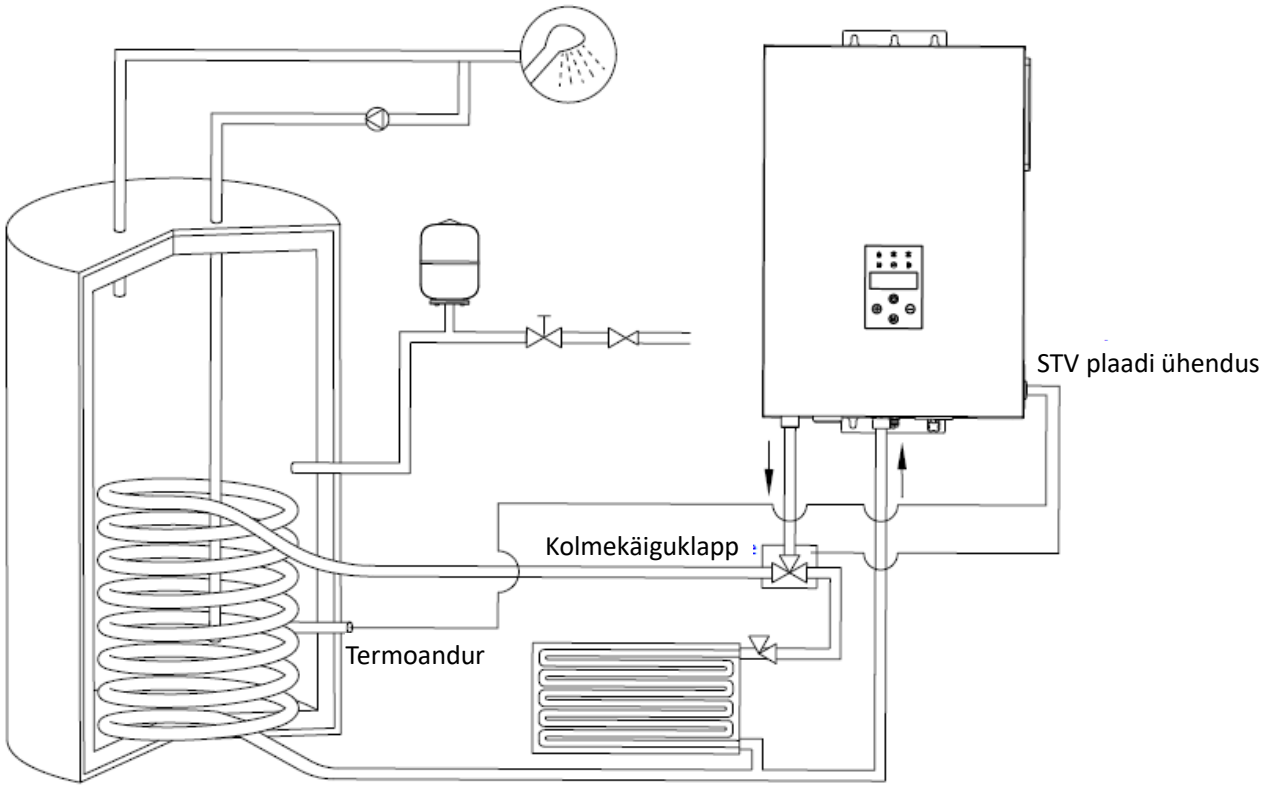

Kasutamine

1. Näidik ja ikoonid

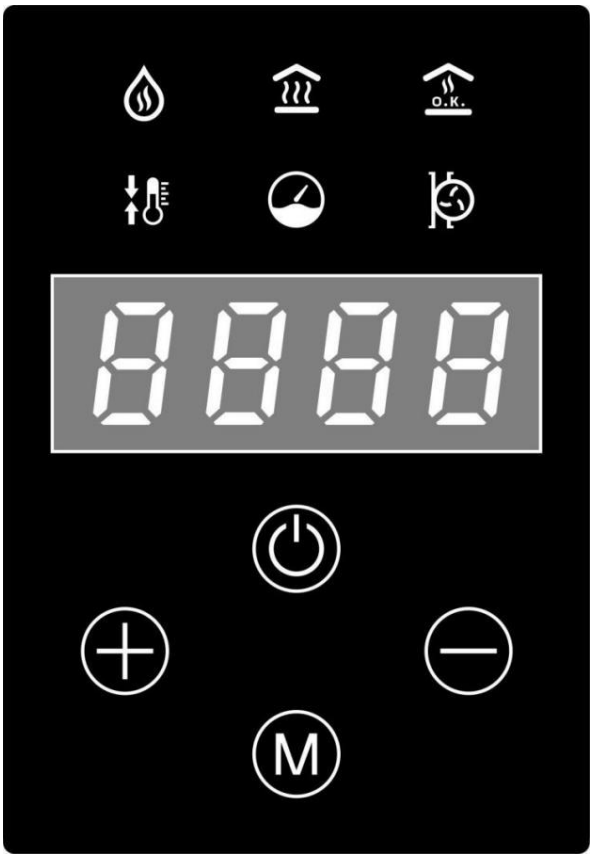

2. Ikoonid ja tähised

Nr	Ikoon	Selgitus
1		Kui see ikoon põleb, siis boiler soojendab sooja tarbevett.
2		Kui see ikoon põleb, siis boiler soojendab.
3		Kui see ikoon põleb, siis on seadistatakse temperatuurierinevust. Kui 10 sekundi möödudes pole seadistusi tehtud, väljutakse siit automaatselt.
4		Kui see ikoon põleb, siis seadistatakse sooja tarbevee eripaagi temperatuuri. Kui 10 sekundi möödudes pole seadistusi tehtud, väljutakse siit automaatselt.
5		Kui see ikoon põleb, siis küttekamber töötab.
6		Kui see ikoon põleb, siis pump töötab.
7		Kuvab hetke kellaaega (tunnid ja minutid).
8		Sisse-/väljalülitusnupp
9		Suurendamine
10		Vähendamine
11		Menüü

3. Nuppude kasutamine

Nupp	Olek	Puuteviis	Funktsioonid
 Sisse-/väljalülitus	Mitteseadistusolek	Puudutage ja hoidke all	Puudutage ja hoidke all 2 sekundit, et seade sisse/välja lülitada
	Seadistusolek	Üks puudutus	Eelmisesse menüüsse naasmine
	Rikkeolek	Puudutage ja hoidke all	Puudutage ja hoidke 5 sek, et välja lülitada ja lähtestada
	Sisselülitatud olek, Mitteseadistusolek, Taimeritöö olek	Üks puudutus	Iga vajutusega suureneb kütte seadistustemperatuur 1 °C võrra
		Puudutage ja hoidke all	Kütte seadistustemperatuur jätkab tõusmist
	Süsteemi parameetrite seadistamine või režiimi seadistamine	Üks puudutus	Iga vajutusega suurendatakse parameetreid 1 sammu võrra
	Seadistusmenüü olek	Üks puudutus	Seadistuste muutmine
	Sisselülitatud olek, Mitteseadistusolek, Taimeritöö olek	Üks puudutus	Iga vajutusega väheneb kütte seadistustemperatuur 1 °C võrra
		Puudutage ja hoidke all	Kütte seadistustemperatuur jätkab langemist
	Süsteemi parameetrite seadistamine või režiimi seadistamine	Üks puudutus	Iga vajutusega vähendatakse parameetreid 1 sammu võrra
	Seadistusmenüü olek	Üks puudutus	Seadistuste muutmine

Ⓜ	Väljalülitatud olek	Üks puudutus	Ainult kütte ja automaatlülituse valimine
		Puudutage ja hoidke all	Puudutage ja hoidke all 3 sekundit, et siseneda EEP-seadistusse
	Sisselülitatud olek, Mitteseadistusolek	Üks puudutus	Temperatuurierinevuse või eripaagi temperatuuri seadistamine
	Seadistusmenüü olek	Üks puudutus	Seadistusse sisenemine

4. Funktsioonide kasutamine

4.1. SISSELÜLITAMINE

Kui seade on toiteallikaga ühendatud, siis mitteseadistusolekus puudutage “⏻” ja hoidke all 2 sekundit, et seade sisse lülitada.

4.2. ÜHE NUPUGA LÜLITAMISE FUNKTSIOON

Boileri saab sooja tarbevee jaoks ühendada eripaagiga ja selliselt ühendatud boileri saab lülitada järgmistele töörežiimidele: **ainult kütterežiim**, **sooja tarbevee paagi režiim** või **automaatlülituse režiim**; vaikerežiim on **ainult kütterežiim**:
Kui boiler ei ole eripaagiga ühendatud, siis on vaikerežiim **ainult kütterežiim** ilma lisavalikuteta.

Töörežiimide vahel lülitumine ühe vajutusega: ainult kütterežiim, sooja tarbevee paagi režiim ja automaatlülituse režiim:
Ooterežiimis vajutage üks kord funktsiooninuppu “”, et kuvada hetke töörežiim; seejärel vajutage üks kord nuppu „“, et valida töörežiim: ainult küte, sooja tarbevee paagi režiim või automaatlülituse režiim; režiimi vahetades süttib vastava režiimi ikoon.
Allpool on näidatud töörežiime tähistavad ikoonid.

- Kui valida ainult kütterežiim, süttib ikoon “”;
- Kui valida sooja tarbevee paagi režiim, süttib ikoon "";
- Kui valida automaatlülituse režiim, süttivad korraga ikoon "" ja "";

Eelmainitud toimingute ajal süttib ikoon 3 sekundiks ja seejärel kustub automaatselt, mis tähendab, et töörežiimi valik on kinnitatud.

Märkused: Kui automaatlülituse režiimis töötab sooja tarbevee paak, siis sooja tarbevee ikoon "" vilgub.

4.3. KASUTAMINE SISSELÜLITATUD OLEKUS

- **Ainult kütterežiim:**

1) Sisselülitatud olekus süttib alati ikoon "";

2) Seadistuste olekus kuvatakse kütteelemendist väljuva vee temperatuur. Vajutage nuppu "⊕" või "⊖", et seadistada väljavooluvee temperatuuri, seejärel vajutage nuppu "⊕" või “⊖”, et seadistada väljavooluvee temperatuur kütte jaoks;
3)- Tööolekus või väljavooluvee temperatuuri seadistusolekus vajutage üks kord funktsiooninuppu "Ⓜ", et lülituda temperatuurierinevuse seadistamisele, seejärel vajutage nuppu "⊕" või "⊖", et seadistada temperatuurierinevus.

4) Üks vajutus funktsiooninupule " Ⓜ " lülitab seadet tsükliliselt väljavooluvee temperatuuri seadistamise ja temperatuurierinevuse seadistamise vahel;

5) Kui pärast seadistamist ei vajutata 3 sekundit ühtegi nuppu, salvestuvad seadistused automaatselt ja seade väljub seadistusolekust.

- **Sooja tarbevee paagi režiim** (kui valisite ainult kütterežiimi, siis jätke see osa vahele):

1) Sisselülitatud olekus süttib alati sooja tarbevee paagi ikoon " ";

2) Seadistuste olekus kuvatakse kütteelemendist väljuva vee temperatuur. Vajutage nuppu " ⊕ " või " ⊖ ", et lülitada seade sooja tarbevee paagi temperatuuriseadistuse olekusse, seejärel vajutage uuesti nuppu " ⊕ " või " ⊖ " , et reguleerida paagis oleva vee temperatuuri;

3) Kui vajutada sisselülitatud olekus üks kord funktsiooninuppu " Ⓜ ", kuvatakse sooja tarbevee paagi veetemperatuur.

4) Kui pärast seadistamist ei vajutata 3 sekundit ühtegi nuppu, salvestuvad seadistused automaatselt ja seade väljub seadistusolekust.

- **Automaatlülituse režiim (**kui valisite ainult kütterežiimi, jätke see osa vahele**):**

1) Selles olekus tuvastab seade automaatselt, kas sooja tarbevee paaki on vaja soojendada; kui on vaja, siis soojendatakse sooja tarbevee paagis olevat vett (ikoon " " põleb püsivalt ja ikoon " " vilgub); muul juhul lülitub seade kütterežiimile (ikoon " " ja " " põlevad püsivalt).

2) Seadistuste olekus kuvatakse kütteelemendist väljuva vee temperatuur. Vajutage nuppu " ⊕ " või " ⊖ ", et lülitada seade küttevee temperatuuri seadistusolekusse, seejärel vajutage uuesti nuppu " ⊕ " või " ⊖ " , et reguleerida küttevee temperatuuri;

3) Tööolekus või väljavooluvee temperatuuri seadistusolekus vajutage üks kord funktsiooninuppu " Ⓜ ", et lülituda temperatuurierinevuse seadistamisele, seejärel vajutage nuppu " ⊕ " või " ⊖ ", et seadistada temperatuurierinevus.

4) Temperatuurierinevuse seadistusolekus vajutage funktsiooninuppu „ Ⓜ ", et kuvada sooja tarbevee paagis oleva vee temperatuur (kütteikoon " " kustub, sooja tarbevee ikoon " " põleb püsivalt) ning seejärel vajutage nuppu " ⊕ " või " ⊖ ", et seadistada paagis oleva vee temperatuur.

5) Üks vajutus funktsiooninupule " Ⓜ " lülitab seadet tsükliliselt väljavooluvee temperatuuri seadistamise ja temperatuurierinevuse seadistamise vahel;

6) Kui pärast seadistamist ei vajutata 3 sekundit ühtegi nuppu, salvestuvad seadistused automaatselt ja seade väljub seadistusolekust.

4.4 EEP

Vajutage ooterežiimis nuppu “ Ⓜ ” ja hoidke 3 sekundit all, süsteem siseneb EEP parooli menüüsse PP:

Sisestage parool ja vajutage EEP nuppu " Ⓜ ", et siseneda parameetrite seadistusmenüüsse; allmenüü vahetamiseks vajutage nuppu " Ⓜ " ning seejärel vajutage allmenüüs nuppu " ⊕ " või " ⊖ ", et parameetrit seadistada; pärast seda vajutage nuppu " ⏻ ", et seadistused kiirelt salvestada ja väljuda.

Veaotsing

Veakood	Võimalik põhjus	Lahendus
E1	A. Lahti tulnud ühendus küttesüsteemi väljavooluvee termoanduri ja põhijuhtpaneeli vahel. B. Küttesüsteemi väljavooluvee anduri ahel avatud või lühis.	A. Kinnitage ühendusjuhe. B. Asendage termoandur. C. Võtke ühendust volitatud hoolduskeskuse või müüjaga.
E2	A. Lahti tulnud ühendus küttesüsteemi tagasivooluvee termoanduri ja põhijuhtpaneeli vahel. B. Küttesüsteemi tagasivooluvee anduri ahel avatud või lühis.	A. Kinnitage ühendusjuhe. B. Asendage termoandur. C. Võtke ühendust volitatud hoolduskeskuse või müüjaga.
E3	A. Väljavooluvee termoanduri takistus on vale. B. Trinistor põles läbi, kuna toimus kuivsoojendamine, vee temperatuur ≥ 95 ℃.	A. Asendage väljavooluvee termoandur, kui vett pole soojendatud, kuid kuvati veakood E3. B. Kinnitage/asendage trinistor, kui selle ahel oli avatud.
E5	A. Lahti tulnud ühendus vooluhulgamõõturi ja põhijuhtplaadi vahel. B. Pumba tiiviku liikumine takistatud või pumba rike. C. Vooluhulgamõõturi rike. D. Liiga palju õhumulle torudes või filtrid ummistunud.	A. Kinnitage ühendusjuhe. B. Taastage pumbatiiviku õige liikumine või asendage tiivik. C. Asendage vooluhulgamõõtur. D. Laske õhumullid torudest välja või puhastage filter.
EA	Põhijuhtplaadi toiteallikas ≥ 300 ±10 V	Veenduge, et toitepinge pole alla 250 V ning et neutraaljuhe on õiges asendis.
Ec (Ainult sooja tarbevee režiimis)	A. Lahti tulnud ühendus termoanduri ja sooja tarbevee plaadi vahel. B. Paagi või puhverpaagiga ühendatud termoanduri rike.	A. Kinnitage ühendusjuhe uuesti. B. Asendage termoandur.
Ed (Ainult sooja tarbevee režiimis)	Termoanduri takistus on vale, paagis või puhverpaagis oleva vee temperatuur ≥ 95 °C	Asendage termoandur.

EEP Parameetrite Seadistused

EEP menüüsse sisenemine: ooterežiimis hoidke menüüklahvi 3 sekundit all. Valige vastav menüü ja vajutage menüüklahvi sisenemiseks. Kasutage ▲/▼ väärtuste muutmiseks. Vajutage menüüklahvi salvestamiseks ja väljumiseks.

HOIATUS: Tehaseparameetrid (PP=A5) on seadistatud tehases. Ärge muutke neid ilma hooldustöötaja juhiseta— valed väärtused võivad põhjustada seadme talitlushäireid.

1. Paigaldaja installeerimismenüü (PP = bE)

LIGIPÄÄSUKOOD: PP = bE

Parameeter	Nimetus	Reguleerimisulatus	Vaike-väärtus	Märkus
At	Automaatkäivitus sisselülitamisel (toitekatkestuse mälu)	0 = aktiveeritud, 1 = ei ole aktiveeritud	0	Kui toide taastatakse pärast katkestust, jätkab katel automaatselt eelmist tööolekut, temperatuuriseadistust ja töörežiimi — käsitsi taaskäivitust ei ole vaja.
SL	Veevoolukiiruse tuvastamine	0 = aktiveeritud, 1 = ei ole aktiveeritud	0	Kui deaktiveeritud: blokeeritakse ainult E5 tuvastus ja alarm; pump töötab pidevalt.
tC	Väline juhtmega kontroller	0 = ei ole aktiveeritud, 1 = aktiveeritud	0	Väline juhtimissüsteem saab ainult kütte sisse/välja lülitada. Veemahuti ja duši juhtimist ei toetata.
dn	Küttimisrežiim	0 = Radiaator, 1 = Põrandaküte	0	Radiaatorrežiim: 30–80°C. Põrandakütterežiim: 30–60°C.
Sb	Põhipumba töörežiim	0 = Töötab 60 s / seisab 180 s, 1 = Töötab pidevalt	0	Määrab, kas põhiveeringuspump töötab vahelduvalt või pidevalt.
Ot	Välistemperatuuri andur	0 = aktiveeritud, 1 = ei ole aktiveeritud	1	Kuvatakse ainult siis, kui db = 4, 5 või 6.

2. Kasutajamenüü (PP = OA)

LIGIPÄÄSUKOOD: PP = OA

Parameeter	Nimetus	Reguleerimisulatus	Vaike-väärtus	Märkus
PP	Tehaseseadete taastamine	00–FF	F8	Taastatakse ainult kasutajamenüü parameetrid.
CH	Temperatuurierinevus	5–30°C	15°C	Hüsterees kütte käivitamis- ja peatamistemperatuuri vahel.
PU	Väljundvõimsuse ülempiir	P1 / P2 / P3	P3	P3 = täisvõimsus (kolm astet). P1/P2 = vähendatud väljund. P1 – 33% P2 – 66% P3 – 100%
OU	Kütterežiim	0 = Nutikas režiim, 1 = Energiasäästurežiim	0	Vt jaotist 6 nutika ja energiasäästurežiimi üksikasjaliku võrdluse jaoks.
dP	Küte / soe tarbevesi / automaatlülitus	0 = Ainult küte, 1 = Ainult dušš/STV, 2 = Automaatne vaheldumine	2	Kuvatakse ainult siis, kui db = 1 või 5. Võimaldab hooajalist valikut: suvel ainult STV, talvel automaatne vaheldumine.
dS	Kaudse veemahuti töörežiim	0 = Ainult küte, 1 = Ainult mahuti, 2 = Automaatne vaheldumine	0	Kuvatakse ainult siis, kui db = 2 või 6.
tP	Sisetemperatuur (seadistuspunkt)	18–25°C	23°C	Kuvatakse ainult siis, kui db = 4 või 5 JA Ot = 0.
CF	Temperatuuri ühik	C = Celsius, F = Fahrenheit	C	Lülitab kuvari °C ja °F vahel.
dH	STV kaudse mahuti temperatuurierinevus	5–15°C	8°C	Kuvatakse ainult siis, kui db = 2–6.

3. Tehaseparameetrid (PP = A5)

Neid parameetreid on muudetud tehases. Ärge muutke neid ilma tootja või hooldustöötaja juhiseta.

LIGIPÄÄSUKOOD: PP = A5

Parameeter	Nimetus	Reguleerimisulatus	Vaike-väärtus	Märkus
db	Mudeli valik	0: Ainult küte; 1: Kombiboiler; 2: Veemahuti; 3: Ainult küte + topeltkontroll; 4: Välistemperatuuri andur + ainult küte (topeltkontroll); 5: Välistemperatuuri andur + kombi; 6: Välistemperatuuri andur + veemahuti (topeltkontroll)	1	Määratleb katla riistvara konfiguratsiooni. Peab vastama tegelikule paigaldisele.
Kd	Kütteelemendi võimsus	0–9	0	Seadistage Kd väärtus vastavalt paigaldatud kütteelemendi võimsusele. Vt KD tabelit allpool.
FI	WiFi	0 = ei ole aktiveeritud, 1 = aktiveeritud	0	Kuvatakse ainult siis, kui db = 2 või 6.
Ed	Temperatuurijuhtimise meetod	0 = Üksiktsükkel, 1 = Kolmelaineline, 2 = Lõikavad lained	0	Juhib kütteelemendi moduleerimismeetodit.

KD parameeter — kütteelemendi võimsuse viitetabel

KD väärtus	Kütteelemendi võimsus
0	5,5 kW
1	7,5 kW
2	9,5 kW
3	11 kW
4	13 kW
5	14,4 kW
6	16 kW
7	20 kW
8	23 kW
9	26 kW

Nutikas režiim vs. energiasäästurežiim (parameeter OU)

Parameeter OU (kasutajamenüüs PP=OA) valib kahe tööpõhimõtte vahel:

NUTIKAS REŽIIM (OU = 0)

Küte käivitub: tagasivooluvee temp. = seadistustemperatuur − temperatuurierinevus − 5°C
Küte peatub: tagasivooluvee temp. = seadistustemperatuur − temperatuurierinevus
Tulemus: pikemad, pidevad küttetsüklid. Temperatuur püsib stabiilne ja mugav.

ENERGIASÄÄSTUREŽIIM (OU = 1)

Küte käivitub: väljavooluvee temp. langeb seadistustemperatuurist 5°C allapoole. Minimaalne intervall tsüklite vahel: 4 minutit.
Küte peatub: väljavooluvee temp. jõuab seadistustemperatuurini ja püsib seal 10 minutit.

Režiimide võrdlus — näide: seadistustemperatuur 30°C, temperatuurierinevus 5°C

Näitaja	Nutikas režiim	Energiasäästurežiim	Märkus
Temperatuurierinevus	5°C	5°C	
Väljavoolutemperatuuri seadistus	30°C	30°C	*Põrandaküte jaoks: optimaalne 45–55°C; radiaatorküte jaoks: optimaalne 65–80°C*
Küte käivitub	20°C (tagasivooluvee temp.)	25°C (väljavooluvee temp.)	*Intervall kahe küttetsükli vahel > 4 min*
Küte peatub	25°C (tagasivooluvee temp.)	30°C (väljavooluvee temp.)	
Iseloomustus	Pikem küttetsükkel, stabiilne ja mugav temperatuur	Lühem küttetsükkel, ebastabiilsem temperatuur — ei soovitata	

Märkus: Põrandaküte jaoks on optimaalne seadistustemperatuur 45–55°C. Radiaatorküte jaoks on optimaalne seadistustemperatuur 65–80°C.

Hooldus ja teenindus

1. Kui mõnda aega (kuni üks nädal) pole kedagi kodus, seadke veetemperatuur minimaalseks. Siis töötab süsteem kõige madalamal temperatuuril.
2. Kui pikka aega pole kedagi kodus, tühjendage kõik küttesüsteemi torud veest ning pidage meeles järgmist:
    - Ärge kasutage abrasiivseid ega muid selliseid puhastusaineid, mis võivad kahjustada seadme värvitud metallpinda.
    - Ärge kasutage pihustatavaid lahusteid ega kloori sisaldavaid puhastusaineid.
3. Kasutage paneeli kasutamiseks vedelseebilahusega niisutatud tolmulappi.
4. Kontrollige regulaarselt, kas toiteühendus on korras: kas maandusjuhe tagab usaldusväärse maanduse.
5. Kontrollige regulaarselt, kas toruühendus on hea ega leki.
6. Hooldamine tuleb jätta asjatundja hooleks.
7. Enne seadme puhastamist lülitage see välja.